JUNG PUMPEN PKS 1000
ПЛАСТИКОВЫЕ КОЛОДЦЫ

ДЛЯ НАСОСОВ MULTICUT

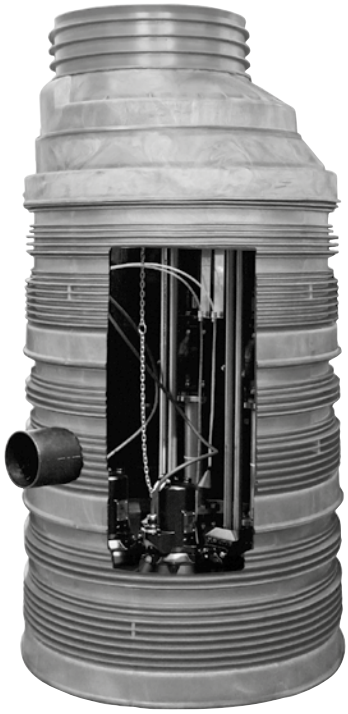

PKS-D 1000-D40

ПРИМЕНЕНИЕ

Пластиковый колодец из высококачественного полипропилена с защитой от выталкивания и одобренный Немецким институтом строительной техники (Z-42.1-410). Он применяется в сочетании с напорными канализационными системами и в качестве колодца для сбора сточных вод в комплексе с безнапорными водоводами. Он пригоден для использования на проезжих территориях (DIN EN 124 группа 4). PKS-D 1000 может быть установлен без бетонных работ на естественный грунт. Модульная конструкция делает возможными легкую транспортировку и установку.

Для того, чтобы насосные станции приспособить к требуемым условиям откачивания, в распоряжении имеется обширный выбор канализационных насосов MultiCut с и без взрывозащиты.

Колодец поставляется в двух исполнениях, со ступеньками для подъема при использовании насосов UAK/UFK 25/2 M до 45/2 M и без ступенек для подъема при более крупных типах UAK/UFK 75/2 M и 76/2 M. Оба исполнения имеют впускной штуцер, два отверстия с уплотнением для вентиляционной трубы и трубы кабельной канализации, возможность подключения промывки и нагнетательный патрубок DN 40.

Стандартная глубина вмонтирования составляет без крышки 2,27 м. Путем применения расширителей глубина вмонтирования может быть увеличена до 5,90 м (глубина погружения в грунтовые воды макс. 4 м). Общая вместимость составляет 1372 литров. Объем наполнения до нижней кромки впускного отверстия составляет 396 литров.

При использовании удлинителей необходимо один из удлинителей заказать с траверсой..

- EN 13598-2
- Допускающий проезд до класса D 400
- Устойчивый против коррозии
- Защищенный от плавучести и непроницаемый для грунтовых вод
- Макс. глубина вмонтирования 5,90 м

JUNG PUMPEN PKS 1000
ПЛАСТИКОВЫЕ КОЛОДЦЫ

ДЛЯ НАСОСОВ MULTICUT

PKS-D 1000-40 und -D40

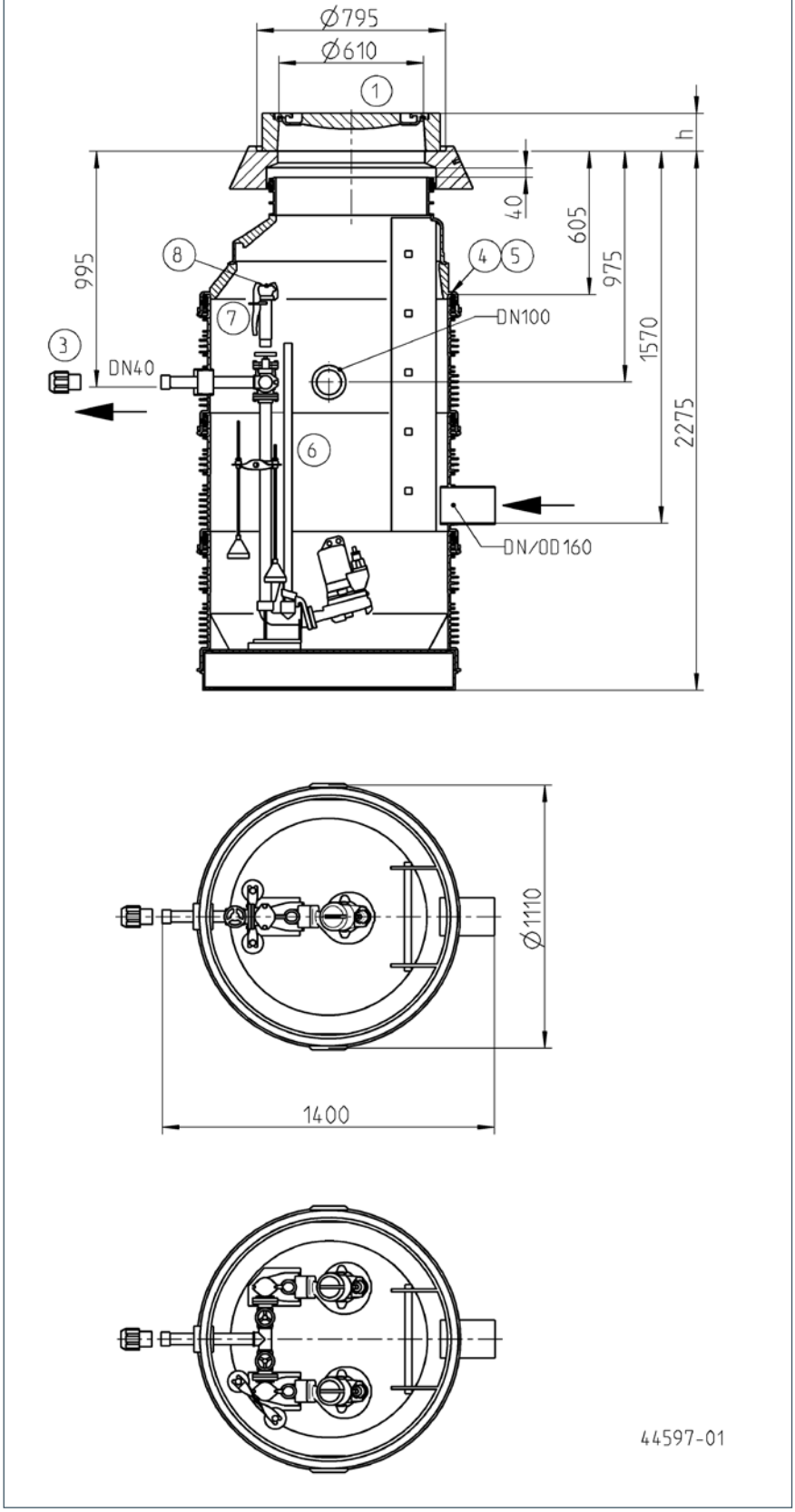

со ступеньками для подъема

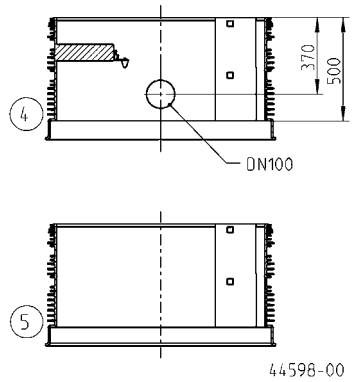

без ступенек для подъема

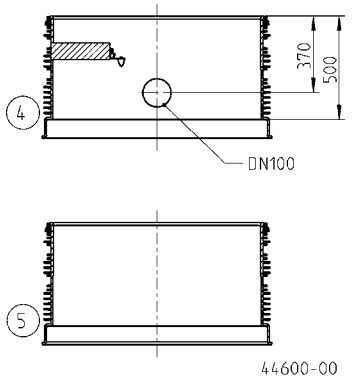

Сохраняются права на конструктивные изменения, иллюстрации со ступеньками для подъема

JUNG PUMPEN PKS 1000
ПЛАСТИКОВЫЕ КОЛОДЦЫ

ДЛЯ НАСОСОВ MULTICUT

КОМПЛЕКТ ПОСТАВКИ

PKS-D 1000-40 (одиночная установка)
Пластиковый колодец состоит из нижней части с впускным отверстием и нагнетательным патрубком, колодезного кольца, конуса 1000/625 и опорного кольца для установки люка с крышкой (аксессуары). Гидроизоляция отдельных сегментов производится уплотнительными кольцами.

Вход через патрубок для надвижной муфты KGU DN/OD 160 (DN 150), 2 отверстия с уплотнением DN 100 для вентиляционной трубы и трубы кабельной канализации (KG-труба), 1 заглушка раструба DN 100

Система глиссажных труб, напорная линия DN 40, шаровой угловой клапан DN 40, заслонка для техобслуживания DN 40 и возможность подключения промывки уже смонтированы в нижней части.

PKS-D 1000-D40 (Сдвоенная установка)
Пластиковый колодец состоит из нижней части с впускным отверстием и нагнетательным патрубком, колодезного кольца, конуса 1000/625 и опорного кольца для установки люка с крышкой (аксессуары). Гидроизоляция отдельных сегментов производится уплотнительными кольцами.

Вход через патрубок для надвижной муфты KGU DN/OD 160 (DN 150), 2 отверстия с уплотнением DN 100 для вентиляционной трубы и трубы кабельной канализации (KG-труба), 1 заглушка раструба DN 100

Соединительные опоры, напорная линия DN 40, шаровые угловые клапаны DN 40, заслонка для техобслуживания DN 40 и возможность подключения промывки уже смонтированы в нижней части.Unterteil montiert.

КОЛОДЦЫ + АКСЕССУАРЫ

	Тип		Арт. №	Вес
	Пластиковый колодец PKS-D 1000-40		**JP44358**	280 kg
	Пластиковый колодец PKS-D 1000-D40		**JP44359**	300 kg
	Пластиковый колодец PKS-D 1000-D40 (75)	без ступенек для подъема 75/2 M + 76/2 M	**JP44361**	300 kg
1	Крышка без вентиляции класса B d610	h=125	**JP44972**	110,0 kg
	Крышка без вентиляции класса D d610	h=160	**JP29175**	190,0 kg
2	Помощь при входе, поручень		**JP44610**	4,0 kg
	Помощь при входе, втулка		**JP44611**	1,5 kg
3	Винтовое соединение 1 1/2¨- 50 мм	с резьбовой муфтой и зажимным соединением	**JP45948**	0,3 kg
	Винтовое соединение 1 1/2¨- 63 мм	с резьбовой муфтой и зажимным соединением	**JP45949**	0,4 kg
4	PSV-D 1000x500 SG T (10)	Траверса, ступеньки для подъема	**JP44407**	34,0 kg
	PSV-D 1000x500 T (10)	Траверса	**JP44408**	32,0 kg
5	PSV-D 1000x500 SG (10)	Ступеньки для подъема	**JP44403**	16,6 kg
	PSV-D 1000x500 (10)		**JP44404**	15,6 kg
6	Глиссажная труба 1¨ из нержавеющей стали 1 м		**JP28346**	2,5 kg
	Глубина колодца в м	2,27 2,77 3,27 3,77 4,27 4,77 5,27 5,77		
	Необходимая длина глиссажной трубы в м	1,15 1,65 2,15 2,65 3,15 3,65 4,15 4,65		
	Внимание! В случае сдвоенных установок заказать 2x глиссажную трубу.			
7	Неразъемная муфта C 1 1/2¨ KE	оцинкованная	**JP23717**	1,2 kg
	Промывочный разъем типа Perrot KE 250	оцинкованный	**JP23097**	2,0 kg
8	Разъем шланга типа Perrot	Ø 50 mm	**JP19202**	0,4 kg
	Разъем типа Perrot установки для промывки напорных труб		**JP22421**	0,5 kg
	Вакуумный клапан с системой Perrot		**JP22422**	0,6 kg
	Манометр с системой Perrot		**JP44854**	1,4 kg
	Зубчатая муфта типа Perrot		**JP22420**	0,5 kg
	Резьбовое соединение типа Perrot R 1¨		**JP22466**	0,3 kg
9	Вентиляционная труба DN 100	Высококачественная сталь	**JP44858**	4,3 kg
10	Второе впускное отверстие DN 150		**JP44523**	
	Второе впускное отверстие DN 200		**JP44524**	
	Второе впускное отверстие DN 250		**JP44525**	
11	Смазка 1 кг тюбик		**JP44605**	1,0 kg
	Смазка 3 кг ведро		**JP44606**	3,0 kg
12	Устройство для перемещения центра тяжести для 75/2M и 76/2M		**JP44757**	

ВОЗМОЖНЫЕ ТИПЫ НАСОСОВ
MultiCut-Pumpen 20/2 M plus, 25/2 ME, 35/2 M, 36/2 M, 45/2 M, 75/2 M и 76/2 M

JUNG PUMPEN PKS 1000
ПЛАСТИКОВЫЕ КОЛОДЦЫ

ДЛЯ НАСОСОВ MULTICUT

ПРИМЕР МОНТАЖА

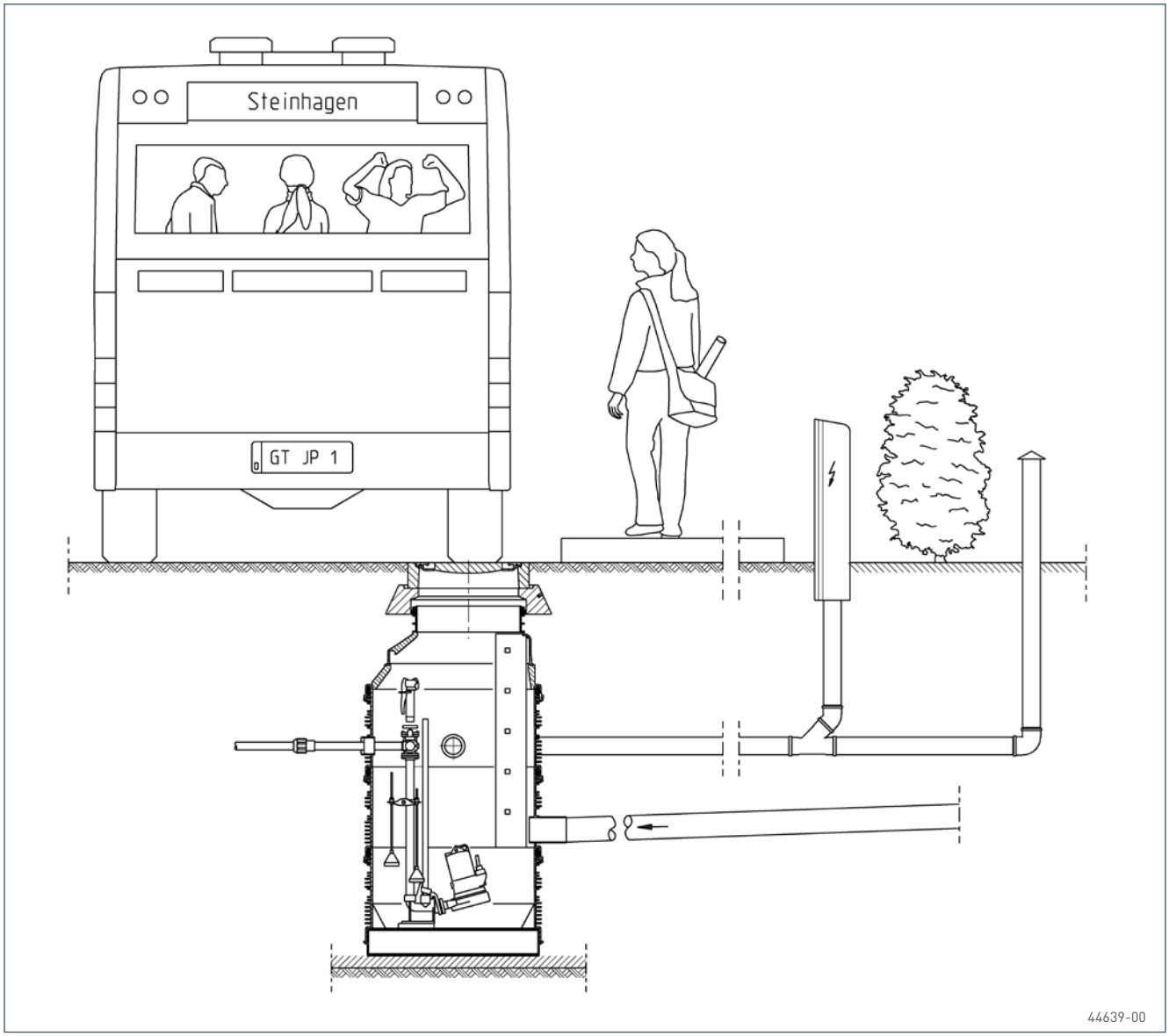

JUNG PUMPEN GmbH · 33803 Steinhagen · Tel. (05204) 17-0 · Fax (05204) 80368 · info@jung-pumpen.de · www.jung-pumpen.de